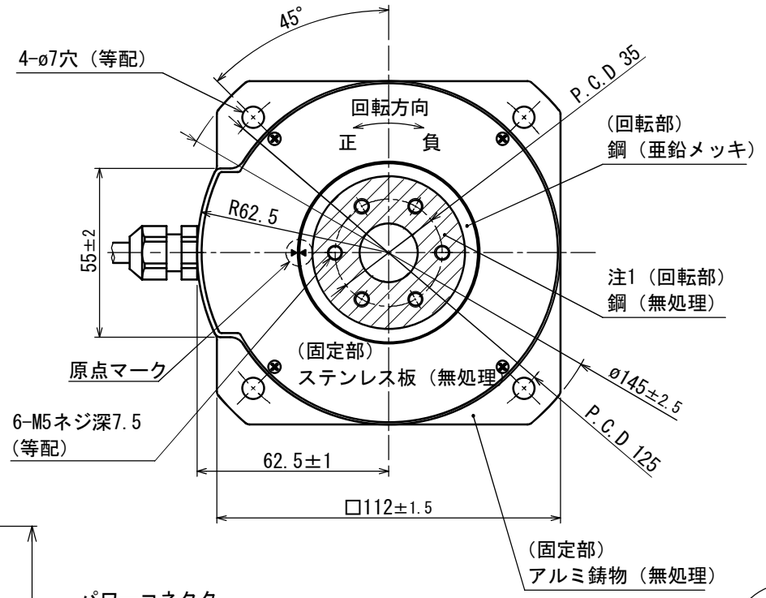


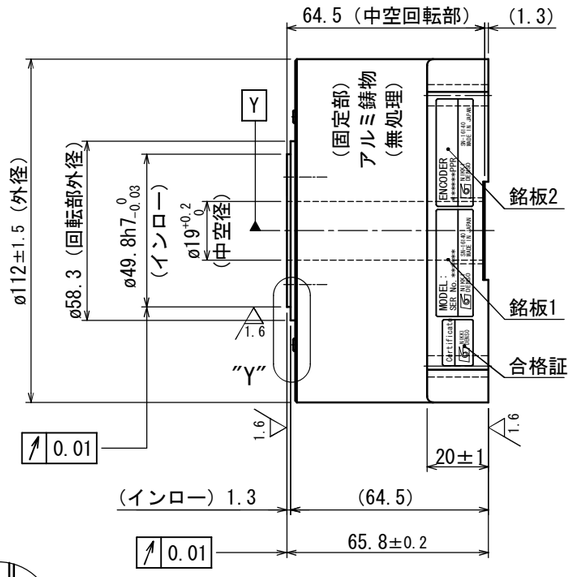


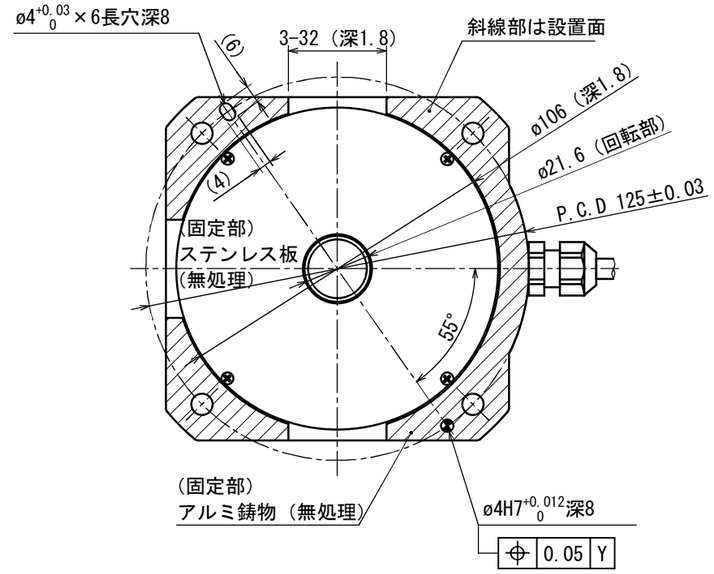


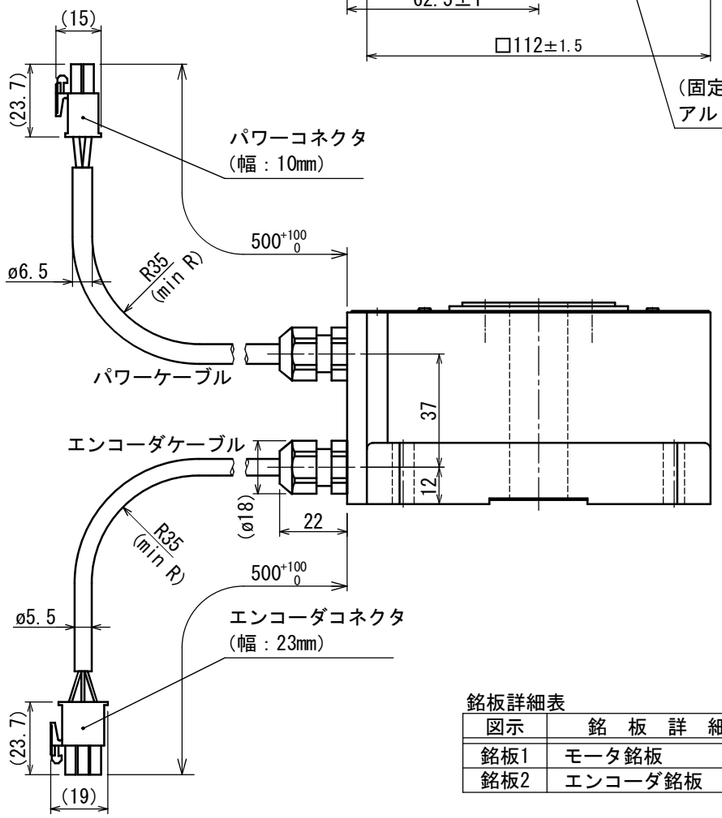


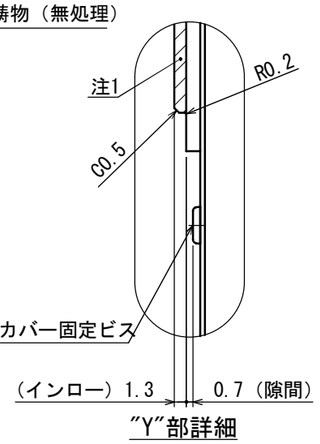


パワーコネクタPIN配置表

| PIN | 信　号 | 線　色 |
|---|---|---|
| 1 | U相 | 赤 |
| 2 | V相 | 白 |
| 3 | W相 | 黒 |
| 4 | アース | 緑 |

エンコーダコネクタPIN配置表

| PIN | 信　号 | 線　色 |
|---|---|---|
| 1 | A | 黄/赤1 |
| 2 | A＊ | 黄/黒1 |
| 3 | B | 白/赤1 |
| 4 | B＊ | 白/黒1 |
| 5 | Z | 灰/赤1 |
| 6 | Z＊ | 灰/黒1 |
| 7 | PS | 橙/赤1 |
| 8 | PS＊ | 橙/黒1 |
| 9 | PC | 灰/赤2 |
| 10 | PC＊ | 灰/黒2 |
| 11 | +5V | 桃/赤1 |
| 12 | GND | 桃/黒1 |
| 13 | +5V | 橙/赤2 |
| 14 | GND | 橙/黒2 |
| 15 | FG | アウターシールド |

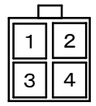


パワーコネクタ
コネクタ
172167-1（TE製）
ピン
170364-1（TE製）

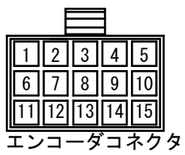


エンコーダコネクタ
タブハウジング
172171-1（TE製）
タブコンタクト
170363-1（TE製）

銘板詳細表

| 図示 | 銘　板　詳　細 |
|---|---|
| 銘板1 | モータ銘板 |
| 銘板2 | エンコーダ銘板 |

仕様表

| 項　目 | 単位 | 仕様 | | |
|---|---|---|---|---|
| 使用電源 | ACV | 単相100V | | |
| 適用ドライバ | | 100W (VCII,VPH) | 200W (VPS) | |
| 定格トルク | N･m | 3.0 | 3.4 | （注3） |
| 最大トルク | N･m | 7.5 | 8.5 | （注3） |
| 定格電流 | A | 2.0 | 2.3 | （注3） |
| 定格回転数 | rps | 5 | | |
| 定格出力 | W | 106 | | |
| エンコーダタイプ | 光学式　インクリメンタル | | | |
| 出力信号 | A・B相　パルス出力 | | | |
| 検出パルス | ppr | 3,200,000 | | |
| 電気的検出分解能 | 秒 | 0.405 | | |
| 許容モーメント荷重 | N･m | 6.1 | | ◆ |
| 許容アキシャル荷重 | N | 1,100 | | ◆ |
| ラジアル振れ（無負荷） | mm | 0.01 | | |
| アキシャル振れ（無負荷） | mm | 0.01 | | |
| ロータ慣性モーメント | kg･m² | 0.00039 | | |
| 質量 | kg | 2.2 | | |
| 磁極検出方式 | 磁極センサ検出／自動検出を選択 | | | |
| 定格の種類 | - | 連続（S1） | | |
| 取付方向 | - | 回転部水平上向 | | ☆ |
| 保護等級 | IP | 42 | | |
| 使用環境温度 | ℃ | 0～40 | | |
| 使用環境湿度（結露無） | % | 0～85 | | |
| 耐振動 | G | 1 | | |
| 耐電圧 | AC 1500V／1分間 | | | |
| 絶縁抵抗 | Ω | 100M以上 | | |

◆ 荷重によりベアリング寿命、振れ精度は異なります。
☆ 水平方向以外につきましては、ご相談ください。

注 記

1. 回転部上面斜線部（上面及び外周側面のインロー部）には表面処理がありません。
　防錆剤を塗布して納入しますのでモータ使用時には防錆剤を剥がしてください。
2. 仕様表の許容アキシャル荷重及び、許容モーメント荷重は
　各々が単独で作用した場合の最大許容値です。
　アキシャル荷重、ラジアル荷重，モーメント荷重の
　複合荷重が作用する場合や寿命に関してはお問い合わせ下さい。
3. VCII及びVPHドライバで定格トルク3.4Nm（最大トルク8.5Nm）
　出力が必要な場合は、200Wドライバの組合せで使用して下さい。

| 変更 REV. MARK / 出図 ENTRY No. | 記事 REV. NOTE | APPROVED DATE | CHECKED DATE | DESIGNED DATE |
|---|---|---|---|---|
| △ | | | | |
| △ | | | | |
| △ | | | | |

備考 NOTE File name／SE-68801.dwg

承認 APPROVED | 照査 CHECKED | 設計 DESIGNED

NIKKI DENSO 日機電装株式会社

出図番号 ENTRY No. R1-7131 8

製品番号 PRODUCT No. 2 4 7 - 8 7 6 2

仕上 FINISH 図示

材質 MATERIAL 図示

尺度 SCALE 1／2

第三角法 third angle projection

機種名称 MODEL τDISCモータ ND110-65-FSP (INC 100V仕様) NMR-SAE1A1A-101AP

図面名称 TITLE 外形図（INC 100V）高精度

図面番号 DRAWING No. SE-68801

REV.