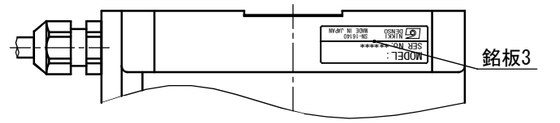

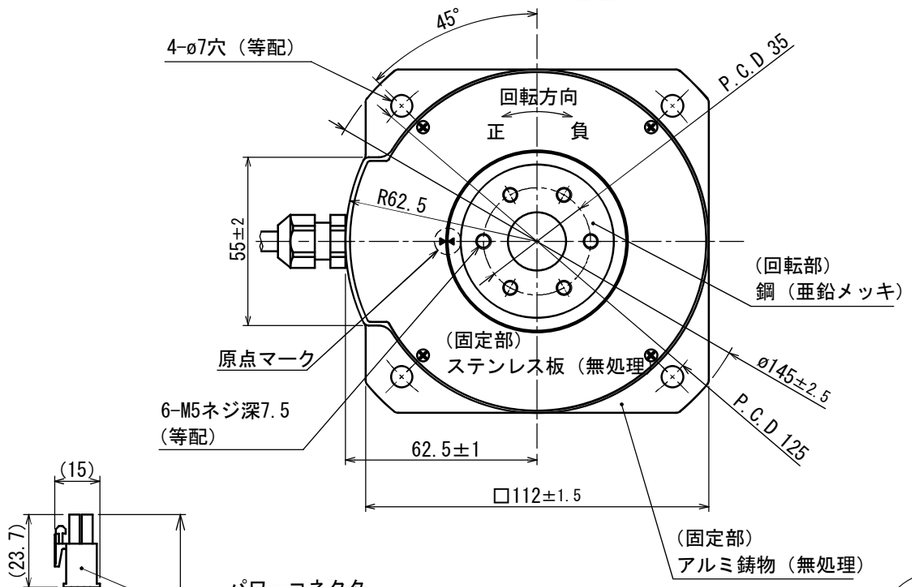

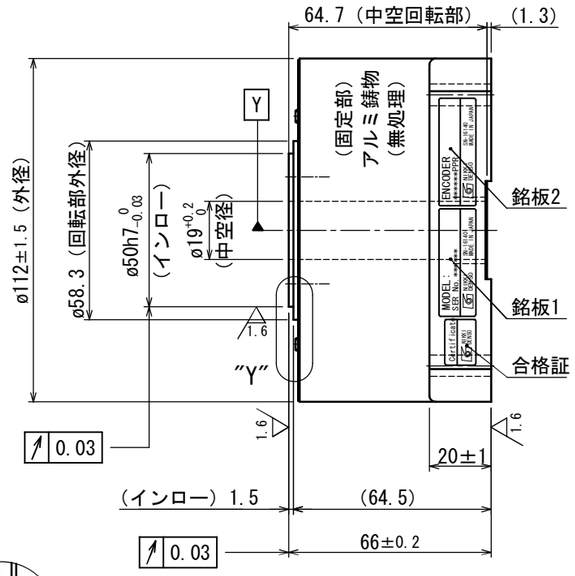

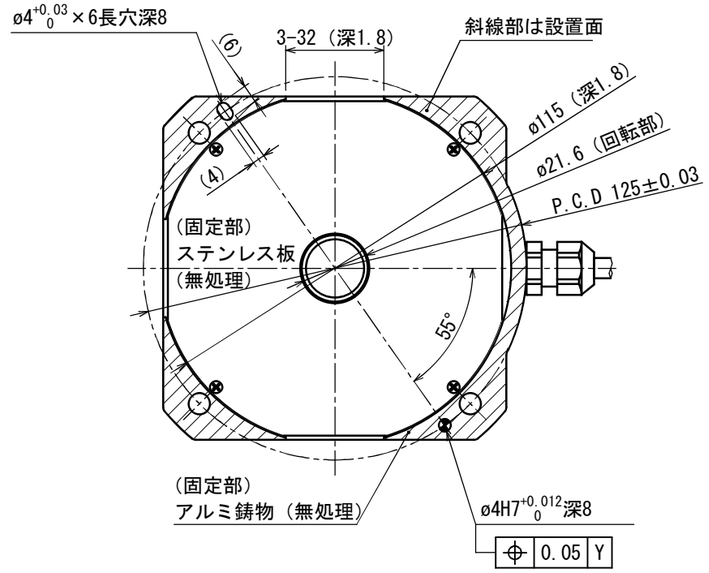

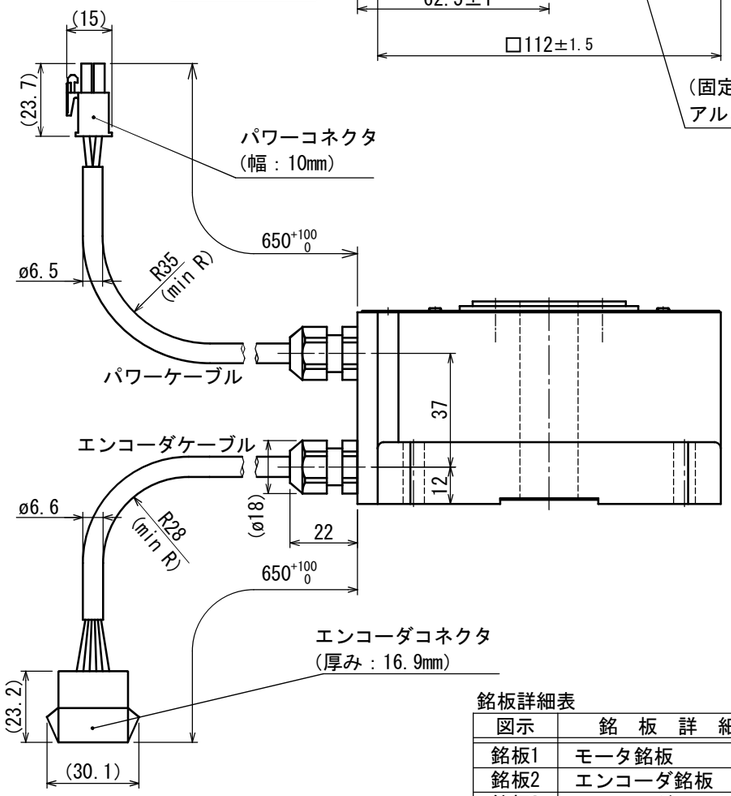

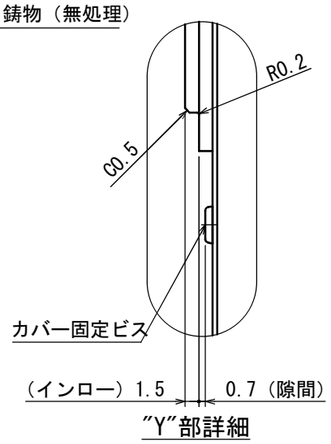

パワーコネクタPIN配置表

PIN	信号	線色
1	U相	赤
2	V相	白
3	W相	黒
4	アース	緑

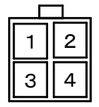

パワーコネクタ
コネクタ
172167-1（TE製）
ピン
170364-1（TE製）

エンコーダコネクタPIN配置表

PIN	信号		
A1	EP5	A5	N.C.
B1	GND	B5	N.C.
A2	EP5	A6	メーカー専用（注2）
B2	GND	B6	メーカー専用（注2）
A3	SD1	A7	メーカー専用（注2）
B3	SD1※	B7	メーカー専用（注2）
A4	N.C.	A8	N.C.
B4	N.C.	B8	FG

空きピン：A4、A5、,A8、B4、B5

印字側

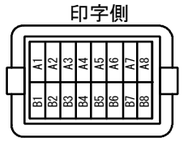

エンコーダコネクタ
タブハウジング（JST製）
J21DPM-16V-KY
タブコンタクト（JST製）
SJ2M-002GF-M1.0N

銘板詳細表

図示	銘板詳細
銘板1	モータ銘板
銘板2	エンコーダ銘板
銘板3	エンコーダソフト銘板

仕様表

項目	単位	仕様		
使用電源	ACV	単相100V		
適用ドライバ		100W (VC11,VPH)	200W (VPS)	
定格トルク	N·m	3.0	3.4	（注3）
最大トルク	N·m	7.5	8.5	（注3）
定格電流	A	2.0	2.3	（注3）
定格回転数	rps	5		
定格出力	W	106		
エンコーダタイプ	光学式 1回転アブソリュート			
出力信号	シリアル通信			
検出パルス	ppr	2,097,152		
電気的検出分解能	秒	0.618		
許容モーメント荷重	N·m	6.1		◆
許容アキシャル荷重	N	1,100		◆
ラジアル振れ（無負荷）	mm	0.03		
アキシャル振れ（無負荷）	mm	0.03		
ロータ慣性モーメント	kg·m²	0.00039		
質量	kg	2.2		
磁極検出方式	絶対位置検出			
定格の種類	-	連続（S1）		
取付方向	-	回転部水平上向		☆
保護等級	IP	42		
使用環境温度	℃	0～40		
使用環境湿度（結露無）	%	0～85		
耐振動	G	1		
耐電圧	AC 1500V／1分間			
絶縁抵抗	Ω	100M以上		

◆ 荷重によりベアリング寿命、振れ精度は異なります。
☆ 水平方向以外につきましては、ご相談ください。

注 記
1. 仕様表の許容アキシャル荷重及び、許容モーメント荷重は
各々が単独で作用した場合の最大許容値です。
アキシャル荷重、ラジアル荷重，モーメント荷重の
複合荷重が作用する場合や寿命に関してはお問い合わせ下さい。
2. エンコーダコネクタのメーカー専用ピン（A6～B7）には配線を
行わないで下さい。エンコーダの故障に繋がります。
3. VC2,VPHドライバで定格トルク3.4Nm（最大トルク8.5Nm）
出力が必要な場合は、200Wドライバの組合せで使用して下さい。

変更 REV.	MARK	記事 REV.	NOTE	APPROVED DATE	CHECKED DATE	DESIGNED DATE

出図 ENTRY No.

備考 NOTE File name／SE-66532.dwg
承認 APPROVED | 照査 CHECKED | 設計 DESIGNED

NIKKI DENSO 日機電装株式会社

出図番号 ENTRY No. R1-7130
製品番号 PRODUCT No. 247-9071
美装 FINISH 図示
材質 MATERIAL 図示
尺度 SCALE 1／2
第三角法 third angle projection
機種名称 MODEL τDISCモータ ND110-65-FS (ABS 100V仕様) NMR-SAEJA1A-101A
図面名称 TITLE 外形図（ABS 100V）
図面番号 DRAWING No. SE-66532
REV.