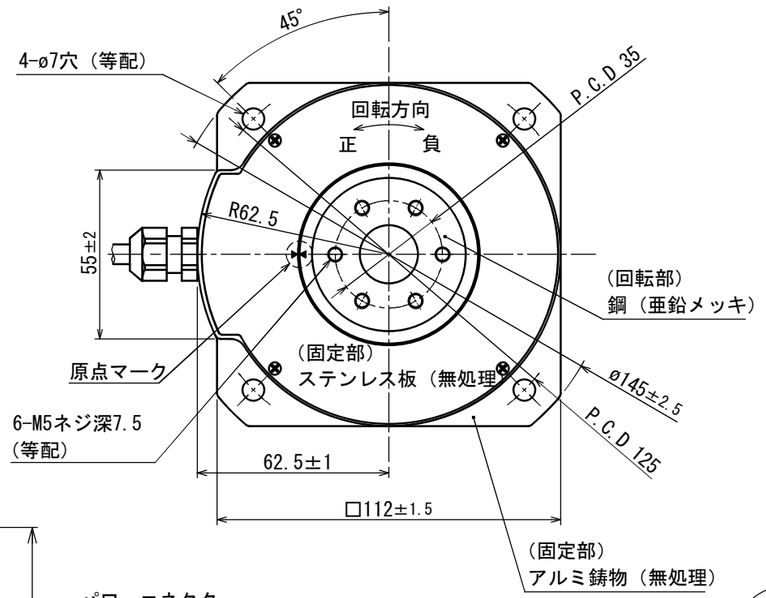

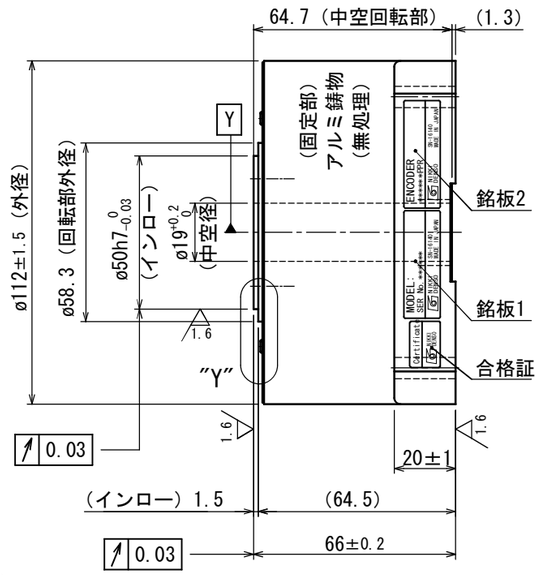

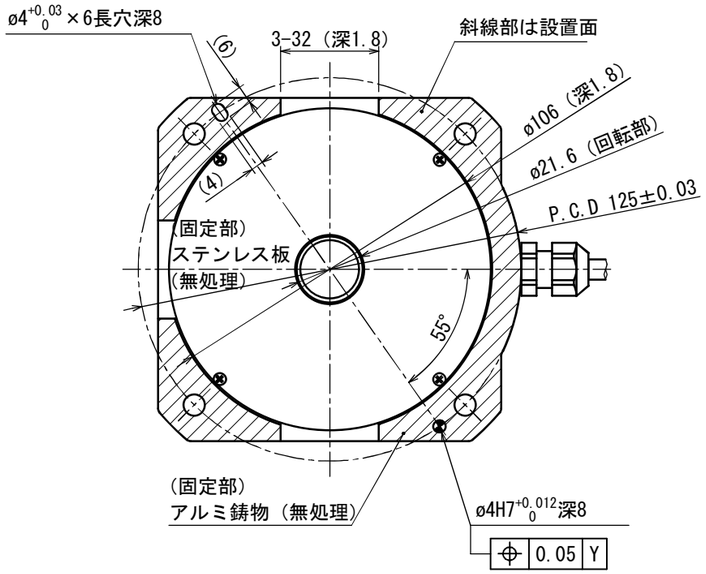

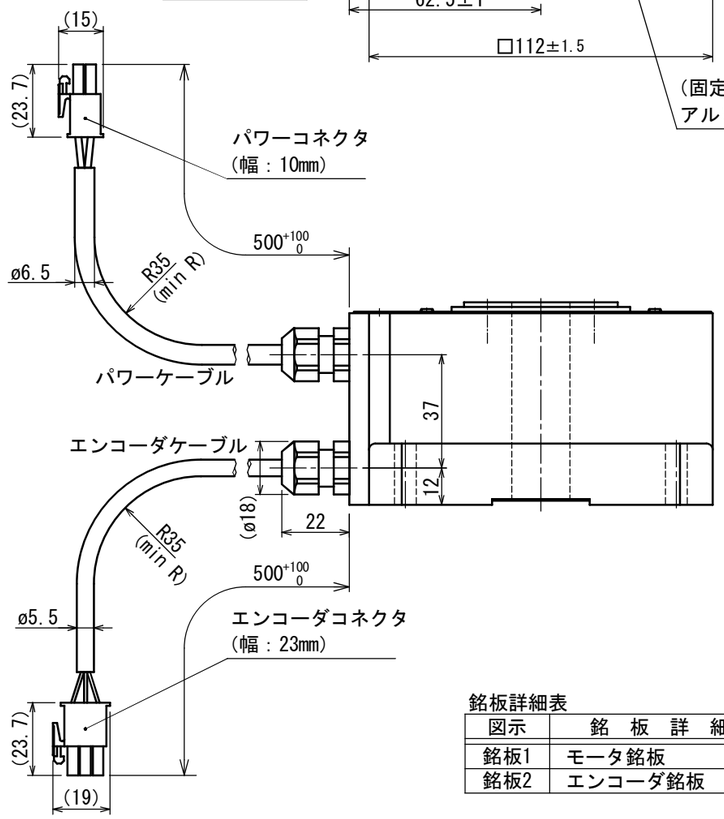

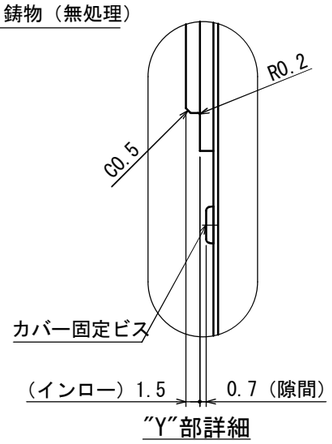

パワーコネクタPIN配置表

PIN	信　号	線　色
1	U相	赤
2	V相	白
3	W相	黒
4	アース	緑

エンコーダコネクタPIN配置表

PIN	信　号	線　色
1	A	黄/赤1
2	A＊	黄/黒1
3	B	白/赤1
4	B＊	白/黒1
5	Z	灰/赤1
6	Z＊	灰/黒1
7	PS	橙/赤1
8	PS＊	橙/黒1
9	PC	灰/赤2
10	PC＊	灰/黒2
11	+5V	桃/赤1
12	GND	桃/黒1
13	+5V	橙/赤2
14	GND	橙/黒2
15	FG	アウターシールド

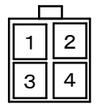

パワーコネクタ
コネクタ
172167-1（TE製）
ピン
170364-1（TE製）

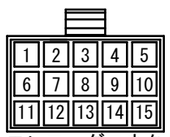

エンコーダコネクタ
タブハウジング
172171-1（TE製）
タブコンタクト
170363-1（TE製）

仕様表

項　目	単位	仕様
定格トルク	N･m	4.2
最大トルク	N･m	10.5
定格電流	A	2
定格回転数	rps	5
定格出力	W	131
エンコーダタイプ	光学式	インクリメンタル
出力信号	A・B相	パルス出力
インタポレーションユニット	モータに内蔵	
検出パルス	ppr	3,200,000
電気的検出分解能	秒	0.405
許容モーメント荷重	N･m	6.1 ◆
許容アキシャル荷重	N	1,100 ◆
ラジアル振れ（無負荷）	mm	0.03
アキシャル振れ（無負荷）	mm	0.03
ロータ慣性モーメント	kg･m²	0.00039
質量	kg	2.2
磁極検出方式	磁極センサ検出／自動検出を選択	
使用電源	ACV	3相200V
組合せドライバ	200W（VC11,VPH）、400W（VPS）	
定格の種類	－	連続（S1）
取付方向	－	回転部水平上向☆
保護等級	IP	42
使用環境温度	℃	0～40
使用環境湿度（結露無）	%	0～85
耐振動	G	1
耐電圧	AC 1500V／1分間	
絶縁抵抗	Ω	100M以上

◆ 荷重によりベアリング寿命、振れ精度は異なります。
☆ 水平方向以外につきましては、ご相談ください。

銘板詳細表

図示	銘　板　詳　細
銘板1	モータ銘板
銘板2	エンコーダ銘板

注 記
1.仕様表の許容アキシャル荷重及び、許容モーメント荷重は
　各々が単独で作用した場合の最大許容値です。
　アキシャル荷重、ラジアル荷重，モーメント荷重の
　複合荷重が作用する場合や寿命に関してはお問い合わせ下さい。

変更 REV. MARK / 出図 ENTRY No.	記事 REV. NOTE	APPROVED DATE	CHECKED DATE	DESIGNED DATE
△				
△				
△				

備考 NOTE File name／SE-64833.dwg
承認 APPROVED　照査 CHECKED　設計 DESIGNED

NIKKI DENSO 日機電装株式会社

出図番号 ENTRY No. R1-7131 8
製品番号 PRODUCT No. 247-8092
美装 FINISH 図示
材質 MATERIAL 図示
尺度 SCALE 1／2
第三角法 third angle projection
機種名称 MODEL τDISCモータ ND110-65-FS（INC 200V仕様） NMR-SAE1A2A-131A
図面名称 TITLE 外形図（INC 200V）
図面番号 DRAWING No. SE－64833
REV.