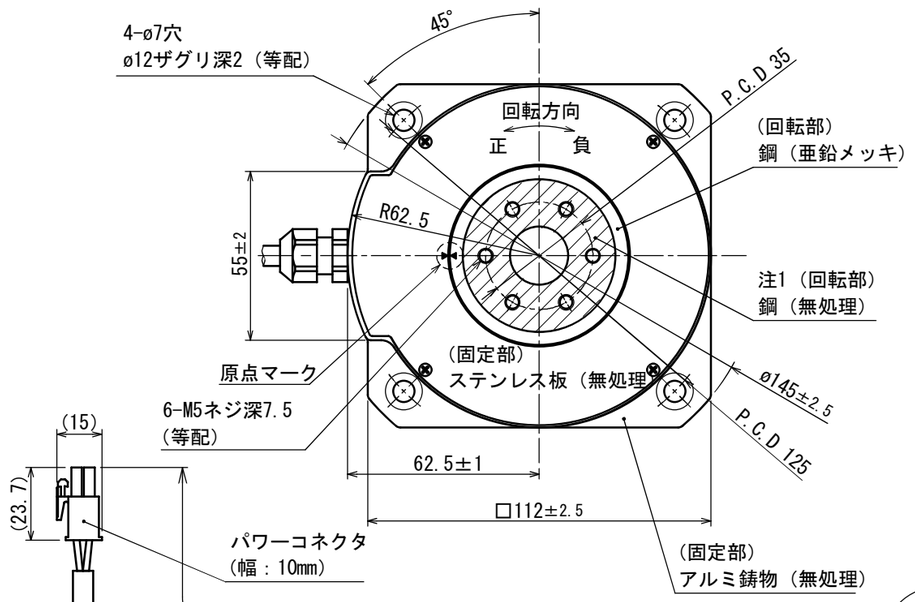

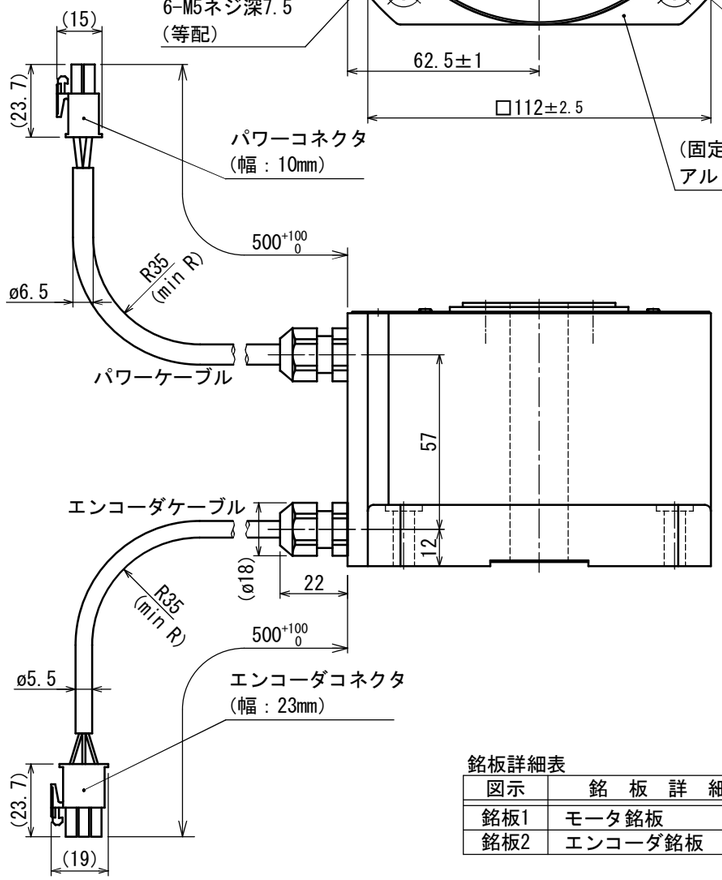

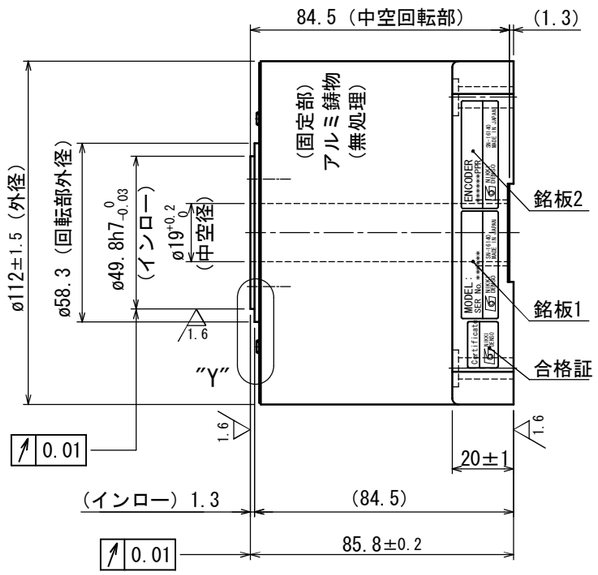

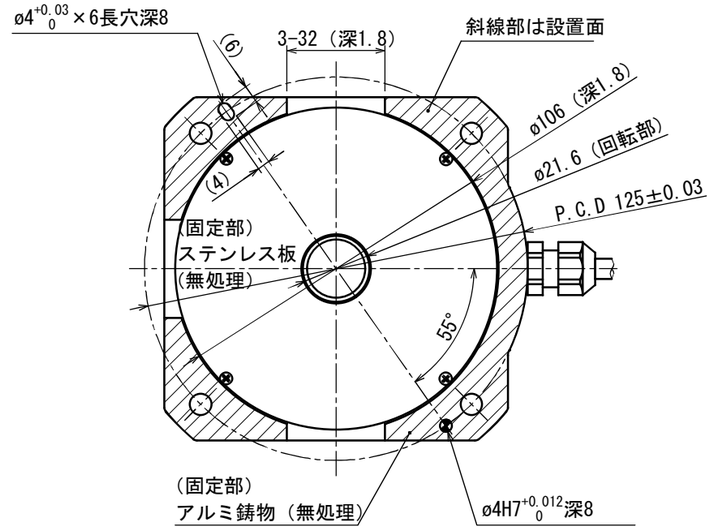

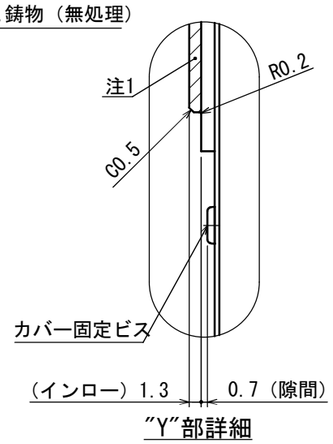

パワーコネクタPIN配置表

PIN	信　号	線　色
1	U相	赤
2	V相	白
3	W相	黒
4	アース	緑

エンコーダコネクタPIN配置表

PIN	信　号	線　色
1	A	黄/赤1
2	A＊	黄/黒1
3	B	白/赤1
4	B＊	白/黒1
5	Z	灰/赤1
6	Z＊	灰/黒1
7	PS	橙/赤1
8	PS＊	橙/黒1
9	PC	灰/赤2
10	PC＊	灰/黒2
11	+5V	桃/赤1
12	GND	桃/黒1
13	+5V	橙/赤2
14	GND	橙/黒2
15	FG	アウターシールド

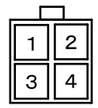

パワーコネクタ
コネクタ
172167-1（TE製）
ピン
170364-1（TE製）

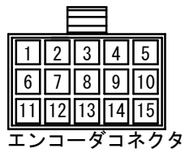

エンコーダコネクタ
タブハウジング
172171-1（TE製）
タブコンタクト
170363-1（TE製）

仕様表

項　目	単位	仕様	
定格トルク	N·m	7.1	
最大トルク	N·m	17.5	
定格電流	A	2.5	
定格回転数	rps	5	
定格出力	W	223	
エンコーダタイプ	光学式	インクリメンタル	
出力信号	A・B相	パルス出力	
インタポレーションユニット	モータに内蔵		
検出パルス	ppr	3,200,000	
電気的検出分解能	秒	0.405	
許容モーメント荷重	N·m	6.1	◆
許容アキシャル荷重	N	1,100	◆
ラジアル振れ（無負荷）	mm	0.01	
アキシャル振れ（無負荷）	mm	0.01	
ロータ慣性モーメント	kg·m²	0.00061	
質量	kg	3.1	
磁極検出方式	磁極センサ検出／自動検出を選択		
使用電源	ACV	3相200V	
組合せドライバ	400W		
定格の種類	－	連続（S1）	
取付方向	－	回転部水平上向☆	
保護等級	IP	42	
使用環境温度	℃	0～40	
使用環境湿度（結露無）	%	0～85	
耐振動	G	1	
耐電圧	AC 1500V／1分間		
絶縁抵抗	Ω	100M以上	

◆ 荷重によりベアリング寿命、振れ精度は異なります。
☆ 水平方向以外につきましては、ご相談ください。

銘板詳細表

図示	銘　板　詳　細
銘板1	モータ銘板
銘板2	エンコーダ銘板

注 記

1. 回転部上面斜線部（上面及び外周側面のインロー部）には表面処理がありません。
　防錆剤を塗布して納入しますのでモータ使用時には防錆剤を剥がしてください。
2. 仕様表の許容アキシャル荷重及び、許容モーメント荷重は
　各々が単独で作用した場合の最大許容値です。
　アキシャル荷重、ラジアル荷重，モーメント荷重の
　複合荷重が作用する場合や寿命に関してはお問い合わせ下さい。

変更 REV. MARK	記事 REV. NOTE	APPROVED DATE	CHECKED DATE	DESIGNED DATE
出図 ENTRY No.				

備考 NOTE File name／SE-68811.dwg
承認 APPROVED　照査 CHECKED　設計 DESIGNED
NIKKI DENSO　日機電装株式会社

出図番号 ENTRY No. R1-7131 8
製品番号 PRODUCT No. 2477-8772
美装 FINISH 図示
材質 MATERIAL 図示
尺度 SCALE 1／2
第三角法 third angle projection

機種名称 MODEL
τDISCモータ ND110-85-FSP（INC 200V仕様） NMR-SAU1A2A-221AP
図面名称 TITLE
外形図（INC 200V）高精度
図面番号 DRAWING No. SE-68811　REV.